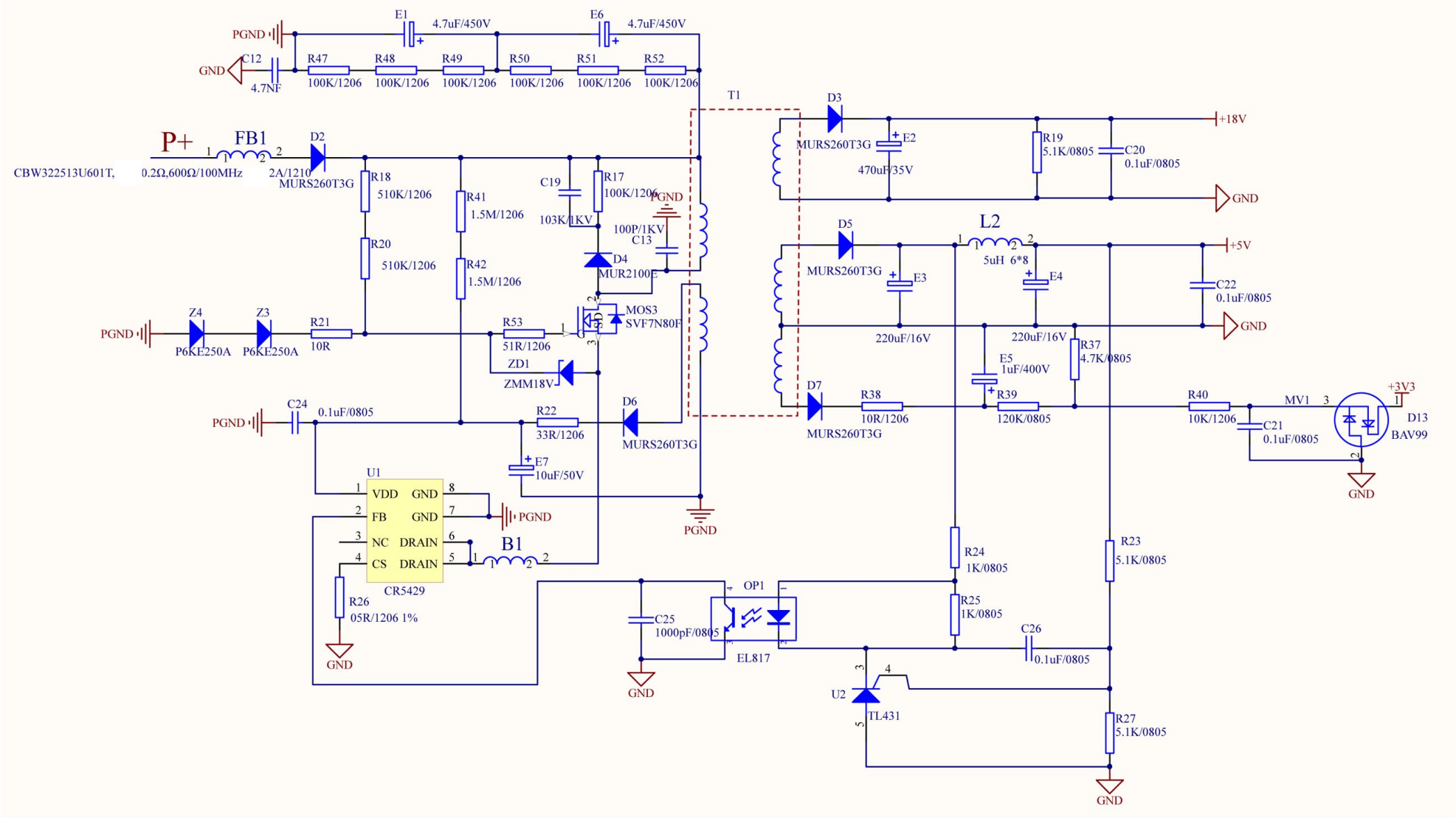

Bartscher	Induktionskocher IK 70DP Artikel-Nr.: 105737	Schaltplan 21.04.2020	Seite 1/4

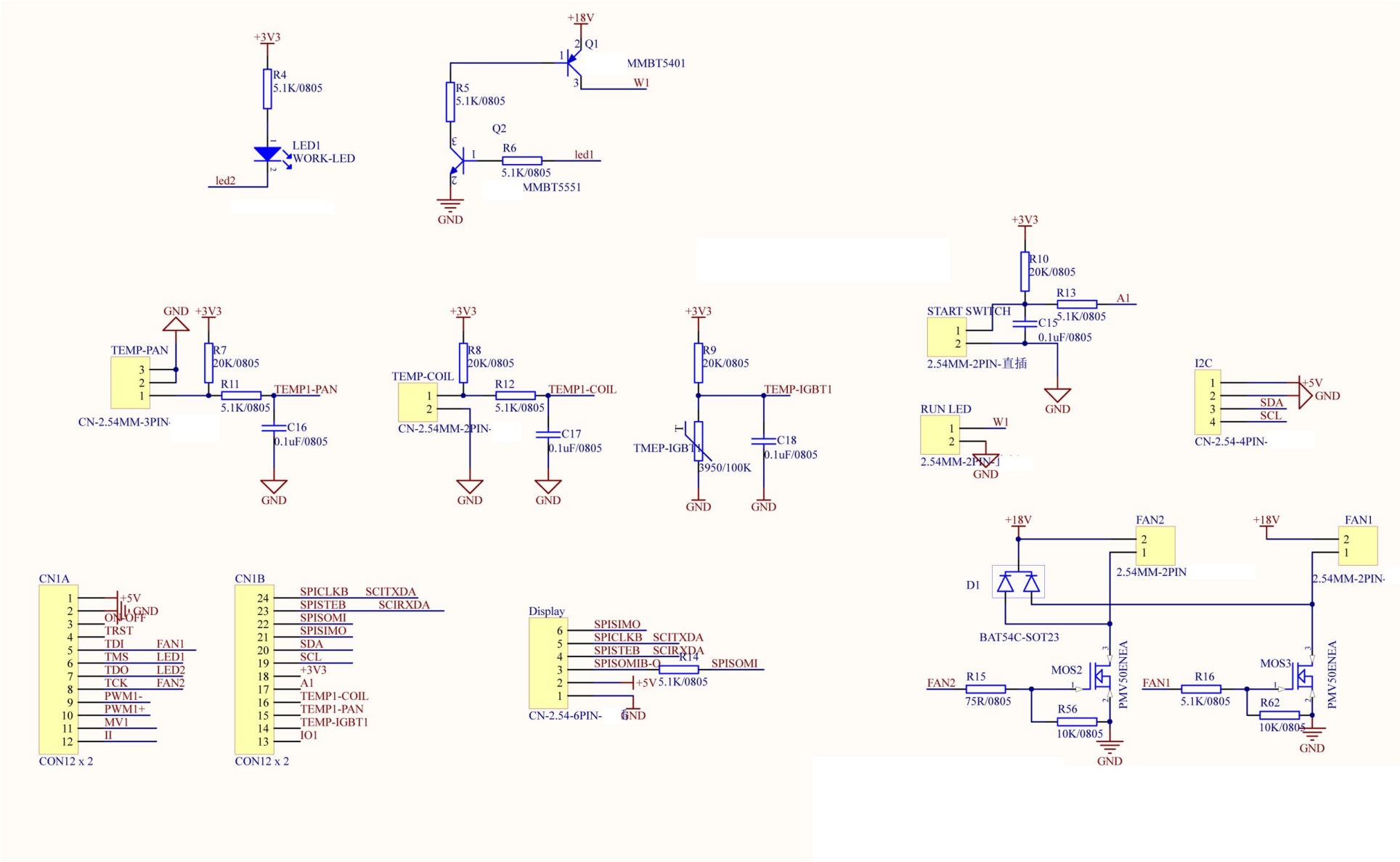

Bartscher	Induktionskocher IK 70DP Artikel-Nr.: 105737	Schaltplan 21.04.2020	Seite 2/4

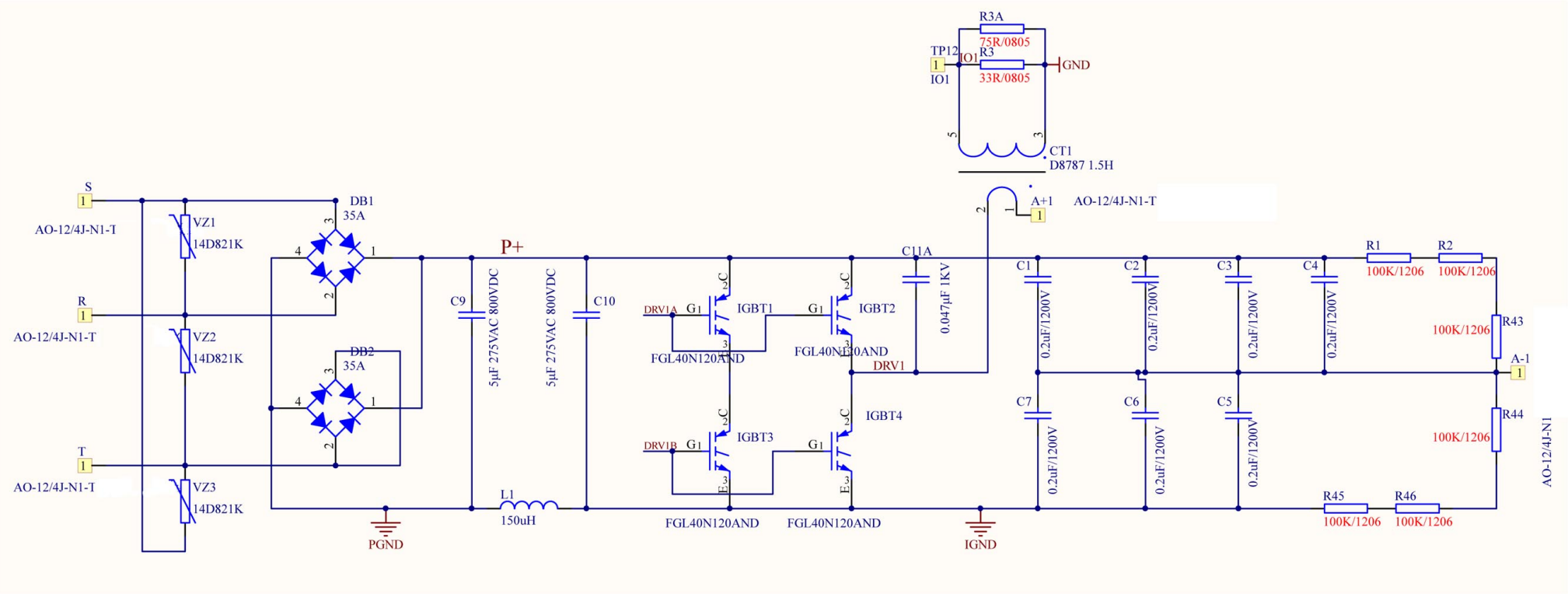

Bartscher	Induktionskocher IK 70DP Artikel-Nr.: 105737	Schaltplan 21.04.2020	Seite 3/4

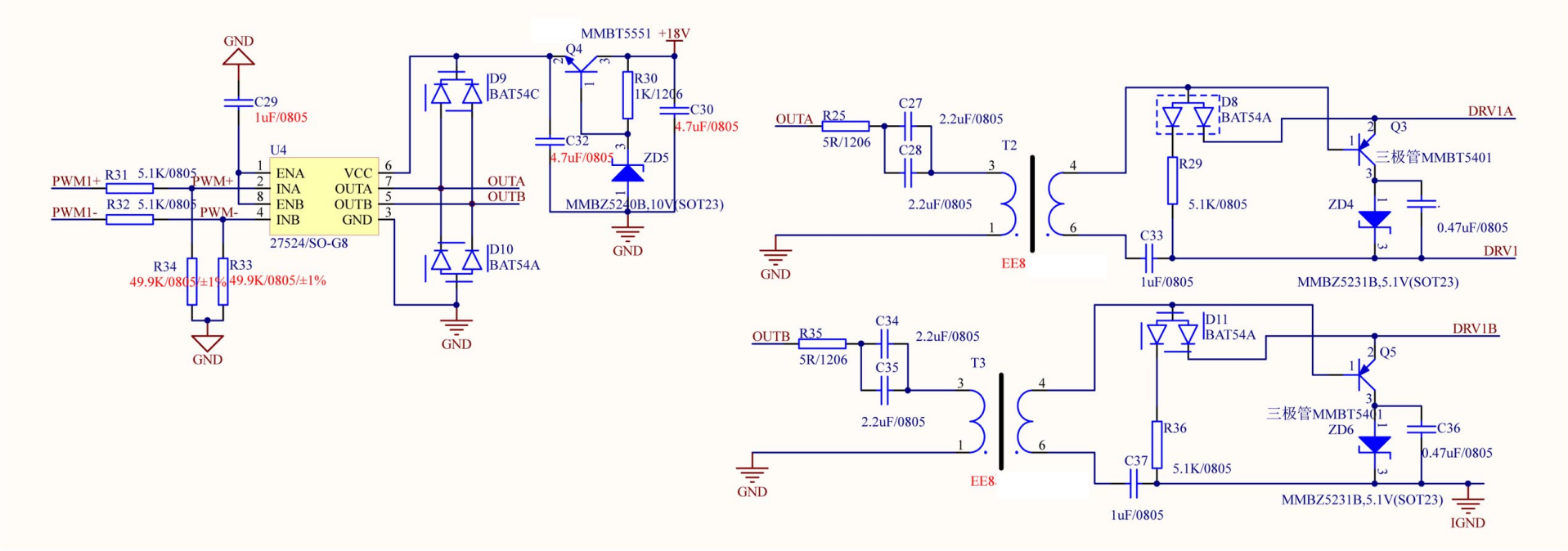

Bartscher	Induktionskocher IK 70DP Artikel-Nr.: 105737	**Schaltplan** 21.04.2020	Seite 4/4